Processo: TP002/2020
Folha: 0001
Rubrica:

ESTADO DO MARANHÃO
MUNICIPIO DE SANTA QUITÉRIA DO MARANHÃO
CNPJ 06.232.615/0001-20

Ofício nº 0186/2019

Santa Quitéria do Maranhão, 03 de dezembro de 2019.

À Sua Excelência, Senhor.
Norberto Moreira Rocha
Prefeito Municipal

Assunto: Construção e recuperação de pontes de madeira no Município de Santa Quitéria do Maranhão- MA.

Excelentíssimo Senhor Prefeito Municipal, Em função das precárias situações das pontes de madeira do município, tendo em vista que os serviços decorrem da necessidade de contratação de empresa especializada para prestação de serviço de recuperação das pontes de madeira no Município. Tal contratação visa manter as ponte sem questão, em condições de seguras de trafegabilidade, bem como manter em boas condições. Compreende as construção e recuperação de pontes de madeira no Município de Santa Quitéria do Maranhão- MA, conforme o projeto básico .

A Secretaria Municipal de Administração de Santa Quitéria do Maranhão/MA solicita a Vossa Excelência autorização para realizar procedimento licitatório para Executar recuperação das pontes de madeira no município de Santa Quitéria do Maranhão- MA.

Por fim, vem-se através deste expediente solicitar vossa autorização e determinação que seja dada início à licitação dos serviços acima descritos, conforme especificação no projeto básico anexo.Respeitosamente,

Respeitosamente,

Ilmar Mota Sousa
Chefe de Gabinete

Processo: TP002/2020
Folha: 0002
Rubrica:

ESTADO DO MARANHÃO
MUNICIPIO DE SANTA QUITÉRIA DO MARANHÃO
CNPJ 06.232.615/0001-20

SOLICITAÇÃO

À Sua Excelência, Senhor.
Norberto Moreira Rocha
Prefeito Municipal
Autoridade Competente

Solicitamos sua aprovação do Projeto Básico elaborado pelo setor técnico de engenharia com a finalidade para Construção e recuperação de pontes de madeira no Município de Santa Quitéria do Maranhão- MA, para fins de atendimento a população, de acordo com as necessidades demandadas dos munícipes.

Santa Quitéria do Maranhão - MA, 04 de dezembro de 2019.

Respeitosamente,

Ilmar Mota Sousa
Chefe de Gabinete

Processo: TP002/2020
Folha: 0003
Rubrica:

PREFEITURA DE
SANTA QUITÉRIA
DO MARANHÃO
HORA DE RECONSTRUIR

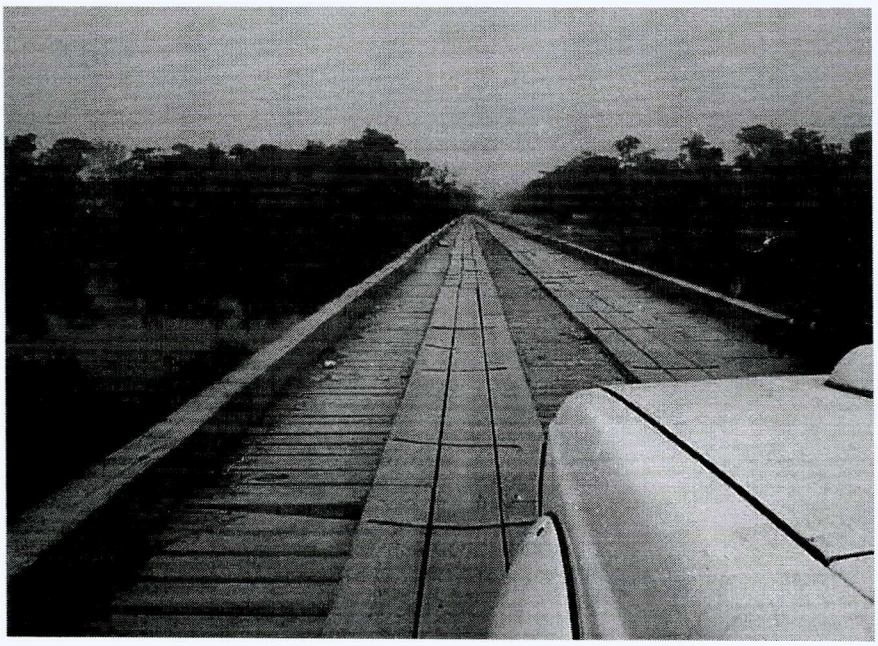

PROJETO TÉCNICO EXECUTIVO DE CONTRUÇÃO E REFORMA DE PONTES EM MADEIRA

POVOADOS RIACHO DO MEIO, BORRACHUDO, BURITI DO MANUCA, LAGOA SECA, RIACHINHO, RIO GRANDE DOS LOPES, ROÇA DE SANTA QUITÉRIA, VERTENTE E BARRA DA ONÇA

SANTA QUITÉRIA DO MARANHÃO- MA
2020

Processo: TP002/2020
Folha: 0004
Rubrica:

SUMÁRIO

- MEMORIAL DESCRITIVO
- ORÇAMENTO ANALÍTICO E COMPOSIÇÃO DE BDI
- PLANTAS TÉCNICAS

Processo: TP 19/2020
Folha: 0005
Rubrica:

MEMORIAL DESCRITIVO E ESPECIFICAÇÕES TÉCNICAS

PREFEITURA DE
SANTA QUITÉRIA
DO MARANHÃO
HORA DE RECONSTRUIR

MEMORIAL DESCRITIVO E ESPECIFICAÇÕES TÉCNICAS- CONSTRUÇÃO E REFORMA DE PONTES EM MADEIRA

Santa Quitéria do Maranhão-MA

1. INTRODUÇÃO

A falta de infra-estrutura e serviços essenciais é uma característica comum à maioria dos povoados do interior do Estado e, em muitos casos, a carência desses serviços aliada à pobreza de suas populações, caracterizam um estado miséria absoluta.

Essa situação fica evidenciada não só pela ausência desses serviços básicos, mas também pelo padrão das moradias e qualidade dos acessos a estas, sendo mais algumas faces da pobreza em que vivem os moradores desses povoados.

Sendo assim é de extrema importância e urgência que sejam tomadas medidas no sentido de reverter essa situação, sendo o investimento na qualidade de vida dessas comunidades, uma das vertentes dos programas públicos de combate à pobreza na zona rural.

2. SITUAÇÃO ATUAL

Os povoados POVOADOS RIACHO DO MEIO, BORRACHUDO, BURITI DO MANUCA, LAGOA SECA, RIACHINHO, BARRA DA ONÇA, RIO GRANDE DOS LOPES, VERTENTE E ROÇA DE SANTA QUITÉRIA Município de **Santa Quitéria do Maranhão**, mesmo contando com alguns serviços básicos de infra-estrutura, possui uma população carente.

O acesso ao povoados é feito através de pontes, que hoje não oferecem qualquer segurança aos pedestres, ciclistas e automóveis que por lá trafegam, sendo necessária, a curto prazo, uma intervenção que vise reformar ou construir as referidas pontes.

Essa situação tem contribuído, ao longo dos anos, para o baixo nível sócio-econômico dos moradores, uma vez que o tráfego e o escoamento da produção local fica comprometida.

Por conta disso, muitos moradores chegam a deixar o povoado e mudam para a sede do município onde esperam encontrar conforto para suas famílias, encontrando na maioria das vezes o desemprego e desequilibrando demograficamente a sede do município alvo do êxodo.

3. OBJETIVOS

3.1. GERAL

Dotar os povoados de pontes seguras e trafegáveis durante todo o ano, com a possibilidade de escoamento da produção local e acesso à sede.

3.2. ESPECÍFICO

a) Melhorar as condições de tráfego de veículos e pessoas através desta ponte, ligando-os à sede do município;
b) Permitir o escoamento da produção local por meio de veículos e animais, eliminando as dificuldades de tráfego existentes;
c) Qualificar mão de obra despertando o trabalho na construção;
d) Proporcionar a integração das comunidades situadas no eixo da via pública que será beneficiada com a ponte.

4. JUSTIFICATIVA

A aprovação deste projeto será de fundamental importância para a comunidade dos povoados, uma vez que após a sua implantação haverá uma substancial melhoria no nível sócio-econômico dos seus moradores.

Após a execução desta obra, seus moradores contarão com uma ponte segura e trafegável durante todo ano, possibilitando o escoamento da produção local por meio de veículos e animais.

Como resultado final, esta obra vai contribuir sobremaneira para elevar o nível sócio-econômico dos moradores desta comunidade, uma vez que os mesmos vão contar com uma ponte que dará acesso à sede do município.

5. FASES E DURAÇÃO DO PROJETO

O projeto será executado em 90 (noventa) dias.

6. METAS E RESULTADOS ESPERADOS

Com a implantação deste projeto, espera-se as seguintes melhorias:

. Melhoria no nível sócio-econômico dos moradores que passarão a contar com uma ponte segura e trafegável durante todo ano.

. Aumento no nível de sociabilidade dos moradores após o trabalho em regime de mutirão.

. Aumento na auto-estima dos beneficiários.

10. AVALIAÇÃO DO IMPACTO AMBIENTAL

Tratando-se especificamente deste projeto, não haverá nenhuma agressão ao meio ambiente, pois a maioria dos materiais serão adquiridos no comércio e outros (pedra bruta, barro e pedra britada) serão explorados em pequenas áreas nunca superiores a 1 ha além de que, após o seu uso, as mesmas serão devidamente cobertas com matéria vegetal morta a fim de evitar erosões.

Tais precauções na retirada dos materiais e no manejo das jazidas dão a este projeto viabilidade ecológica, além de que, considerando-se a enorme gama de melhorias sociais advindas, sua implantação justifica-se plenamente.

CARACTERÍSTICAS DA CONSTRUÇÃO

Ponte em madeira, isenta de nós, brancos, brocas, casca ou qualquer outro defeito que comprometa a segurança e a estabilidade da estrutura. Com plataforma mínima de 5m, seguindo especificação abaixo.

* Extensão: conforme projetos
* Altura média do leito seco: 4 m
* Largura projetada: 4 m
* Números de pilares por linhas: 4 und.
* Longarinas: 4 und.
* Fundação/ cabeças: concreto ciclópico.
* Espaçamento das linhas dos pilares: 4,00 m (padrão de cálculo)

LINHA DE MONTAGEM

A ponte deverá possuir na linha de frente 04 (quatro) pilares com comprimento de 5m, com espaçamento entre 1,65 entre os extremos e 0,90 entre os pilares centrais.

FUNDAÇÃO

Cabeças e bases em concreto ciclópico.

Pilares

Em madeira com comprimento médio de 5m, com seção de 0,25 x 0,20 m, conforme demonstrativo em planta.

Longarinas

Deverá apresentar seu comprimento de acordo com os vãos estabelecidos seguindo as dimensões de projeto.

Balancin I e II

Os balancins colocados sobre os pilares da linha de frente (pilares extremos), deverão possuir comprimentos de 1,50m e seções de 0,25 x 0,20 m

atrelados com parafusos de ½" de diâmetro e comprimentos de 0,60 conforme demonstrativo em planta.

Os balancins centrais deverão possuir comprimento de 2,20m, com seções de 0,25 x 0,20 m, atrelados com parafusos de ½' de diâmetro e comprimento de 0,60m, conforme demonstrativo em planta.

Transversina I e II

A Transversina I, montada na parte superior dos pilares servindo de apoio para os balancins, possuir comprimento de 5m com seção de 0,20 x 0,25m conforme detalhes em planta.

A Transversina II, montada na parte inferior dos pilares em fileira dupla ou pares com parafusos de 0,30m de comprimento e ½'de diâmetro, conforme demonstrativo em planta.

Parafusos I e II

Parafuso I em aço com 15" de comprimento e ½" de diâmetro.

Parafuso II em aço com 12" m de comprimento e ½" de diâmetro

Os mesmos deverão estar acompanhados de arruelas e porcas conforme demonstrativo em planta.

Guias

Peças em madeira com comprimento adaptado ao projeto e seções de 0,10 x 10 m colocadas nas laterais sobre o tablado com função de proteção ao tráfego. Conforme planilha em anexo.

Tábua

Peça uniforme em madeira de lei com comprimento variável de seções de 0,20 x 0,08 m colocadas no sentido vertical da ponte para formação do tablado. Conforme demonstrativo em planta.

Pontas de Alas

Poderá ser composta com tábuas ou touro em madeira de lei com comprimento de 5m com diâmetro de 20cm, agrupados uns sobre os outros atrelados ao pilares da linha de frente através de parafuso, ou

Passa-Roda

Em tábuas com comprimento de acordo com os vãos apresentados e seções 0,22 x 0,08, formando uma largura de 0,90 m, com espaçamento entre eles de 0,90 m.

Tem como objetivo produzir uma superfície de rolamento dotado de suporte e coesão para proporcionar tráfego em condições de rapidez e conforto.

Processo: TP002/2020
Folha: 0012
Rubrica:

ESTUDO ORÇAMENTÁRIO

PREFEITURA MUNICIPAL DE SANTA QUITÉRIA DO MARANHÃO -MA

CONSTRUÇÃO DE PONTE EM MADEIRA-POVOADO RIACHO DO MEIO

COMPRIMENTO(m): 6,00 **LARGURA (m):** 4,00

VÃOS:

ITEM	DISCRIMINAÇÃO	UND	QUANT.	PREÇO (R$) UNIT.	PREÇO (R$) TOTAL
1.0	REFORMA DE PONTE EM MADEIRA				
1.1	RECUPERAÇÃO/ EXECUÇÃO DE FUNDAÇÕES				
1.1.1	Estrutura em concreto ciclópico- muro de arrimo e bases- ORSE SET/2019- CÓD 094	m^3	16,40	445,27	7.302,43
SUBTOTAL					**7.302,43**
1.2	FORNECIMENTO DE ESTRUTURA DE MADEIRA				
1.2.1	Pilar (0,25x0,20)m- SINAPI OUT/2019- CÓD 4006	m^3	1,40	2086,64	2.921,30
1.2.2	Longarina (0,25x0,20)m- SINAPI OUT/2019- CÓD 4006	m^3	1,20	2086,64	2.503,97
1.2.3	Balancin I (2,20x0,25x0,20)m- SINAPI OUT/2019- CÓD 4006	m^3	0,44	2086,64	918,12
1.2.4	Balancin II (1,50x0,25x0,20)m- SINAPI OUT/2019- CÓD 4006	m^3	0,60	2086,64	1.251,98
1.2.5	Transversina I (0,22x0,25)m- SINAPI OUT/2019- CÓD 4006	m^3	0,66	2086,64	1.377,18
1.2.6	Transversina II (0,22x0,15)m- SINAPI OUT/2019- CÓD 4006	m^3	0,26	2086,64	550,87
1.2.7	Passa rodas (0,22x0,08)m - SINAPI OUT/2019- CÓD 4006	m^3	0,84	2086,64	1.762,79
1.2.8	Parafuso I (1/2"x15")- SINAPI OUT/2019- CÓD 4334	Pç	52,00	13,96	725,92
1.2.9	Parafuso II (1/2"x12") - SINAPI OUT/2019- CÓD 4335	Pç	12,00	10,18	122,16
1.2.10	Guia (0,10x0,10)m- SINAPI OUT/2019- CÓD 4006	m^3	0,12	2086,64	250,40
1.2.11	Tábua (0,20x0,08)m- SINAPI OUT/2019- CÓD 4006	m^3	0,38	2086,64	801,27
SUBTOTAL					**13.185,96**
1.3	MÃO DE OBRA				
1.3.1	Auxiliar de carpintaria- SINAPI OUT/2019- CÓD 88239	h	180,00	12,55	2.259,00
1.3.2	Carpinteiro- SINAPI OUT/2019- CÓD 88262	h	180,00	15,29	2.752,20
SUBTOTAL					**5.011,20**
TOTAL PARCIAL					**25.499,59**
BDI 24,23%					**6.178,55**
TOTAL 01					**31.678,14**

Processo: Aprovado
Folha: 0013
Rubrica:

PREFEITURA MUNICIPAL DE SANTA QUITÉRIA DO MARANHÃO -MA

CONSTRUÇÃO DE PONTE EM MADEIRA-POVOADO BORRACHUDO

COMPRIMENTO(m): 15,00 **LARGURA (m):** 4,00

VÃOS:

ITEM	DISCRIMINAÇÃO	UND	QUANT.	PREÇO (R$) UNIT.	PREÇO (R$) TOTAL
1.0	REFORMA DE PONTE EM MADEIRA				
1.1	RECUPERAÇÃO/ EXECUÇÃO DE FUNDAÇÕES				
1.1.1	Estrutura em concreto ciclópico- muro de arrimo e bases- ORSE SET/2019- CÓD 094	m^3	20,00	445,27	8.905,40
SUBTOTAL					**8.905,40**
1.2	FORNECIMENTO DE ESTRUTURA DE MADEIRA				
1.2.1	Pilar (0,25x0,20)m- SINAPI OUT/2019- CÓD 4006	m^3	4,40	2086,64	9.181,22
1.2.2	Longarina (0,25x0,20)m- SINAPI OUT/2019- CÓD 4006	m^3	3,00	2086,64	6.259,92
1.2.3	Balancin I (2,20x0,25x0,20)m- SINAPI OUT/2019- CÓD 4006	m^3	1,76	2086,64	3.672,49
1.2.4	Balancin II (1,50x0,25x0,20)m- SINAPI OUT/2019- CÓD 4006	m^3	0,60	2086,64	1.251,98
1.2.5	Transversina I (0,22x0,25)m- SINAPI OUT/2019- CÓD 4006	m^3	1,32	2086,64	2.754,36
1.2.6	Transversina II (0,22x0,15)m- SINAPI OUT/2019- CÓD 4006	m^3	1,06	2086,64	2.203,49
1.2.7	Passa rodas (0,22x0,08)m - SINAPI OUT/2019- CÓD 4006	m^3	2,11	2086,64	4.406,98
1.2.8	Parafuso I (1/2"x15")- SINAPI OUT/2019- CÓD 4334	Pç	136,00	13,96	1.898,56
1.2.9	Parafuso II (1/2"x12") - SINAPI OUT/2019- CÓD 4335	Pç	24,00	10,18	244,32
1.2.10	Guia (0,10x0,10)m- SINAPI OUT/2019- CÓD 4006	m^3	0,30	2086,64	625,99
1.2.11	Tábua (0,20x0,08)m- SINAPI OUT/2019- CÓD 4006	m^3	0,96	2086,64	2.003,17
SUBTOTAL					**34.502,49**
1.3	MÃO DE OBRA				
1.3.1	Auxiliar de carpintaria- SINAPI OUT/2019- CÓD 88239	h	450,00	12,55	5.647,50
1.3.2	Carpinteiro- SINAPI OUT/2019- CÓD 88262	h	450,00	15,29	6.880,50
SUBTOTAL					**12.528,00**
TOTAL PARCIAL					**55.935,89**
BDI 24,23%					**13.553,27**
TOTAL 02					**69.489,16**

Processo: 0014
Folha:
Rubrica:

PREFEITURA MUNICIPAL DE SANTA QUITÉRIA DO MARANHÃO -MA

RECUPERAÇÃO DE PONTE EM MADEIRA-POVOADO BURITI DO MANUCA

COMPRIMENTO(m): 17,50 **LARGURA (m):** 4,00

VÃOS:

ITEM	DISCRIMINAÇÃO	UND	QUANT.	PREÇO (R$) UNIT.	PREÇO (R$) TOTAL
1.0	REFORMA DE PONTE EM MADEIRA				
1.1	RECUPERAÇÃO/ EXECUÇÃO DE FUNDAÇÕES				
1.1.1	Estrutura em concreto ciclópico- muro de arrimo e bases- ORSE SET/2019- CÓD 094	m^3	20,00	445,27	8.905,40
SUBTOTAL					**8.905,40**
1.2	FORNECIMENTO DE ESTRUTURA DE MADEIRA				
1.2.1	Pilar (0,25x0,20)m- SINAPI OUT/2019- CÓD 4006	m^3	4,40	2086,64	9.181,22
1.2.2	Longarina (0,25x0,20)m- SINAPI OUT/2019- CÓD 4006	m^3	3,50	2086,64	7.303,24
1.2.3	Balancin I (2,20x0,25x0,20)m- SINAPI OUT/2019- CÓD 4006	m^3	1,76	2086,64	3.672,49
1.2.4	Balancin II (1,50x0,25x0,20)m- SINAPI OUT/2019- CÓD 4006	m^3	0,60	2086,64	1.251,98
1.2.5	Transversina I (0,22x0,25)m- SINAPI OUT/2019- CÓD 4006	m^3	1,32	2086,64	2.754,36
1.2.6	Transversina II (0,22x0,15)m- SINAPI OUT/2019- CÓD 4006	m^3	1,06	2086,64	2.203,49
1.2.7	Passa rodas (0,22x0,08)m - SINAPI OUT/2019- CÓD 4006	m^3	2,46	2086,64	5.141,48
1.2.8	Parafuso I (1/2"x15")- SINAPI OUT/2019- CÓD 4334	Pç	136,00	13,96	1.898,56
1.2.9	Parafuso II (1/2"x12") - SINAPI OUT/2019- CÓD 4335	Pç	24,00	10,18	244,32
1.2.10	Guia (0,10x0,10)m- SINAPI OUT/2019- CÓD 4006	m^3	0,35	2086,64	730,32
1.2.11	Tábua (0,20x0,08)m- SINAPI OUT/2019- CÓD 4006	m^3	1,12	2086,64	2.337,04
SUBTOTAL					**36.718,50**
1.3	MÃO DE OBRA				
1.3.1	Auxiliar de carpintaria- SINAPI OUT/2019- CÓD 88239	h	210,00	12,55	2.635,50
1.3.2	Carpinteiro- SINAPI OUT/2019- CÓD 88262	h	210,00	15,29	3.210,90
SUBTOTAL					**5.846,40**
TOTAL PARCIAL					**51.470,30**
BDI 24,23%					**12.471,25**
TOTAL 03					**63.941,56**

Processo: TP002/2020
Folha: 0015
Rubrica:

PREFEITURA MUNICIPAL DE SANTA QUITÉRIA DO MARANHÃO -MA

RECUPERAÇÃO DE PONTE EM MADEIRA-POVOADO LAGOA SECA

COMPRIMENTO(m): 11,30 **LARGURA (m):** 4,00

VÃOS:

ITEM	DISCRIMINAÇÃO	UND	QUANT.	PREÇO (R$) UNIT.	PREÇO (R$) TOTAL
1.0	REFORMA DE PONTE EM MADEIRA				
1.1	RECUPERAÇÃO/ EXECUÇÃO DE FUNDAÇÕES				
1.1.1	Estrutura em concreto ciclópico- muro de arrimo e bases- ORSE SET/2019- CÓD 094	m^3	18,80	445,27	8.371,08
SUBTOTAL					**8.371,08**
1.2	FORNECIMENTO DE ESTRUTURA DE MADEIRA				
1.2.1	Pilar (0,25x0,20)m- SINAPI OUT/2019- CÓD 4006	m^3	3,40	2086,64	7.094,58
1.2.2	Longarina (0,25x0,20)m- SINAPI OUT/2019- CÓD 4006	m^3	2,26	2086,64	4.715,81
1.2.3	Balancin I (2,20x0,25x0,20)m- SINAPI OUT/2019- CÓD 4006	m^3	1,32	2086,64	2.754,36
1.2.4	Balancin II (1,50x0,25x0,20)m- SINAPI OUT/2019- CÓD 4006	m^3	0,60	2086,64	1.251,98
1.2.5	Transversina I (0,22x0,25)m- SINAPI OUT/2019- CÓD 4006	m^3	1,10	2086,64	2.295,30
1.2.6	Transversina II (0,22x0,15)m- SINAPI OUT/2019- CÓD 4006	m^3	0,79	2086,64	1.652,62
1.2.7	Passa rodas (0,22x0,08)m - SINAPI OUT/2019- CÓD 4006	m^3	1,59	2086,64	3.319,93
1.2.8	Parafuso I (1/2"x15")- SINAPI OUT/2019- CÓD 4334	Pç	108,00	13,96	1.507,68
1.2.9	Parafuso II (1/2"x12") - SINAPI OUT/2019- CÓD 4335	Pç	20,00	10,18	203,60
1.2.10	Guia (0,10x0,10)m- SINAPI OUT/2019- CÓD 4006	m^3	0,23	2086,64	471,58
1.2.11	Tábua (0,20x0,08)m- SINAPI OUT/2019- CÓD 4006	m^3	0,72	2086,64	1.509,06
SUBTOTAL					**26.776,50**
1.3	MÃO DE OBRA				
1.3.1	Auxiliar de carpintaria- SINAPI OUT/2019- CÓD 88239	h	135,60	12,55	1.701,78
1.3.2	Carpinteiro- SINAPI OUT/2019- CÓD 88262	h	135,60	15,29	2.073,32
SUBTOTAL					**3.775,10**
TOTAL PARCIAL					**38.922,68**
BDI 24,23%					**9.430,97**
TOTAL 04					**48.353,65**

Processo: TP02/2020
Folha: 0016
Rubrica:

PREFEITURA MUNICIPAL DE SANTA QUITÉRIA DO MARANHÃO -MA

RECUPERAÇÃO DE PONTE EM MADEIRA-POVOADO RIACHINHO

COMPRIMENTO(m): 10,50 **LARGURA (m):** 4,00

VÃOS:

ITEM	DISCRIMINAÇÃO	UND	QUANT.	PREÇO (R$) UNIT.	PREÇO (R$) TOTAL
1.0	REFORMA DE PONTE EM MADEIRA				
1.1	RECUPERAÇÃO/ EXECUÇÃO DE FUNDAÇÕES				
1.1.1	Estrutura em concreto ciclópico- muro de arrimo e bases- ORSE SET/2019- CÓD 094	m^3	2,16	445,27	961,78
SUBTOTAL					**961,78**
1.2	FORNECIMENTO DE ESTRUTURA DE MADEIRA				
1.2.1	Pilar (0,25x0,20)m- SINAPI OUT/2019- CÓD 4006	m^3	3,40	2086,64	7.094,58
1.2.2	Longarina (0,25x0,20)m- SINAPI OUT/2019- CÓD 4006	m^3	2,10	2086,64	4.381,94
1.2.3	Balancin I (2,20x0,25x0,20)m- SINAPI OUT/2019- CÓD 4006	m^3	1,32	2086,64	2.754,36
1.2.4	Balancin II (1,50x0,25x0,20)m- SINAPI OUT/2019- CÓD 4006	m^3	0,60	2086,64	1.251,98
1.2.5	Transversina I (0,22x0,25)m- SINAPI OUT/2019- CÓD 4006	m^3	1,10	2086,64	2.295,30
1.2.6	Transversina II (0,22x0,15)m- SINAPI OUT/2019- CÓD 4006	m^3	0,79	2086,64	1.652,62
1.2.7	Passa rodas (0,22x0,08)m - SINAPI OUT/2019- CÓD 4006	m^3	1,48	2086,64	3.084,89
1.2.8	Parafuso I (1/2"x15")- SINAPI OUT/2019- CÓD 4334	Pç	108,00	13,96	1.507,68
1.2.9	Parafuso II (1/2"x12") - SINAPI OUT/2019- CÓD 4335	Pç	20,00	10,18	203,60
1.2.10	Guia (0,10x0,10)m- SINAPI OUT/2019- CÓD 4006	m^3	0,21	2086,64	438,19
1.2.11	Tábua (0,20x0,08)m- SINAPI OUT/2019- CÓD 4006	m^3	0,67	2086,64	1.402,22
SUBTOTAL					**26.067,38**
1.3	MÃO DE OBRA				
1.3.1	Auxiliar de carpintaria- SINAPI OUT/2019- CÓD 88239	h	126,00	12,55	1.581,30
1.3.2	Carpinteiro- SINAPI OUT/2019- CÓD 88262	h	126,00	15,29	1.926,54
SUBTOTAL					**3.507,84**
TOTAL PARCIAL					**30.537,00**
BDI 24,23%					**7.399,12**
TOTAL 05					**37.936,12**

Processo: 17062020
Folha: 0017
Rubrica:

PREFEITURA MUNICIPAL DE SANTA QUITÉRIA DO MARANHÃO -MA

RECUPERAÇÃO DE PONTE EM MADEIRA-POVOADO BARRA DA ONÇA

COMPRIMENTO(m): 17,70 **LARGURA (m):** 4,00

VÃOS:

ITEM	DISCRIMINAÇÃO	UND	QUANT.	PREÇO (R$) UNIT.	PREÇO (R$) TOTAL
1.0	REFORMA DE PONTE EM MADEIRA				
1.1	RECUPERAÇÃO/ EXECUÇÃO DE FUNDAÇÕES				
1.1.1	Estrutura em concreto ciclópico- muro de arrimo e bases- ORSE SET/2019- CÓD 094	m^3	2,87	445,27	1.277,92
SUBTOTAL					**1.277,92**
1.2	FORNECIMENTO DE ESTRUTURA DE MADEIRA				
1.2.1	Pilar (0,25x0,20)m- SINAPI OUT/2019- CÓD 4006	m^3	4,40	2086,64	9.181,22
1.2.2	Longarina (0,25x0,20)m- SINAPI OUT/2019- CÓD 4006	m^3	3,54	2086,64	7.386,71
1.2.3	Balancin I (2,20x0,25x0,20)m- SINAPI OUT/2019- CÓD 4006	m^3	1,76	2086,64	3.672,49
1.2.4	Balancin II (1,50x0,25x0,20)m- SINAPI OUT/2019- CÓD 4006	m^3	0,60	2086,64	1.251,98
1.2.5	Transversina I (0,22x0,25)m- SINAPI OUT/2019- CÓD 4006	m^3	1,32	2086,64	2.754,36
1.2.6	Transversina II (0,22x0,15)m- SINAPI OUT/2019- CÓD 4006	m^3	1,06	2086,64	2.203,49
1.2.7	Passa rodas (0,22x0,08)m - SINAPI OUT/2019- CÓD 4006	m^3	2,49	2086,64	5.200,24
1.2.8	Parafuso I (1/2"x15")- SINAPI OUT/2019- CÓD 4334	Pç	136,00	13,96	1.898,56
1.2.9	Parafuso II (1/2"x12") - SINAPI OUT/2019- CÓD 4335	Pç	24,00	10,18	244,32
1.2.10	Guia (0,10x0,10)m- SINAPI OUT/2019- CÓD 4006	m^3	0,35	2086,64	738,67
1.2.11	Tábua (0,20x0,08)m- SINAPI OUT/2019- CÓD 4006	m^3	1,13	2086,64	2.363,75
SUBTOTAL					**36.895,79**
1.3	MÃO DE OBRA				
1.3.1	Auxiliar de carpintaria- SINAPI OUT/2019- CÓD 88239	h	212,40	12,55	2.665,62
1.3.2	Carpinteiro- SINAPI OUT/2019- CÓD 88262	h	212,40	15,29	3.247,60
SUBTOTAL					**5.913,22**
TOTAL PARCIAL					**44.086,93**
BDI 24,23%					**10.682,26**
TOTAL 06					**54.769,19**

Processo: Licitação
Folha: 0018
Rubrica:

PREFEITURA MUNICIPAL DE SANTA QUITÉRIA DO MARANHÃO -MA

RECUPERAÇÃO DE PONTE EM MADEIRA-POVOADO ROÇA DE SANTA QUITÉRIA

COMPRIMENTO(m): 6,00 **LARGURA (m):** 4,20

VÃOS:

ITEM	DISCRIMINAÇÃO	UND	QUANT.	PREÇO (R$) UNIT.	PREÇO (R$) TOTAL
1.0	REFORMA DE PONTE EM MADEIRA				
1.1	RECUPERAÇÃO/ EXECUÇÃO DE FUNDAÇÕES				
1.1.1	Estrutura em concreto ciclópico- muro de arrimo e bases- ORSE SET/2019- CÓD 094	m^3	1,21	445,27	538,78
SUBTOTAL					**538,78**
1.2	FORNECIMENTO DE ESTRUTURA DE MADEIRA				
1.2.1	Pilar (0,25x0,20)m- SINAPI OUT/2019- CÓD 4006	m^3	1,40	2086,64	2.921,30
1.2.2	Longarina (0,25x0,20)m- SINAPI OUT/2019- CÓD 4006	m^3	1,20	2086,64	2.503,97
1.2.3	Balancin I (2,20x0,25x0,20)m- SINAPI OUT/2019- CÓD 4006	m^3	0,44	2086,64	918,12
1.2.4	Balancin II (1,50x0,25x0,20)m- SINAPI OUT/2019- CÓD 4006	m^3	0,60	2086,64	1.251,98
1.2.5	Transversina I (0,22x0,25)m- SINAPI OUT/2019- CÓD 4006	m^3	0,69	2086,64	1.446,04
1.2.6	Transversina II (0,22x0,15)m- SINAPI OUT/2019- CÓD 4006	m^3	0,28	2086,64	578,42
1.2.7	Passa rodas (0,22x0,08)m - SINAPI OUT/2019- CÓD 4006	m^3	0,84	2086,64	1.762,79
1.2.8	Parafuso I (1/2"x15")- SINAPI OUT/2019- CÓD 4334	Pç	52,00	13,96	725,92
1.2.9	Parafuso II (1/2"x12") - SINAPI OUT/2019- CÓD 4335	Pç	12,00	10,18	122,16
1.2.10	Guia (0,10x0,10)m- SINAPI OUT/2019- CÓD 4006	m^3	0,12	2086,64	250,40
1.2.11	Tábua (0,20x0,08)m- SINAPI OUT/2019- CÓD 4006	m^3	0,40	2086,64	841,33
SUBTOTAL					**13.322,43**
1.3	MÃO DE OBRA				
1.3.1	Auxiliar de carpintaria- SINAPI OUT/2019- CÓD 88239	h	72,00	12,55	903,60
1.3.2	Carpinteiro- SINAPI OUT/2019- CÓD 88262	h	72,00	15,29	1.100,88
SUBTOTAL					**2.004,48**
TOTAL PARCIAL					**15.865,69**
BDI 24,23%					**3.844,26**
TOTAL 07					**19.709,94**

Processo: TP029/2020
Folha: 0019
Rubrica:

PREFEITURA MUNICIPAL DE SANTA QUITÉRIA DO MARANHÃO -MA

RECUPERAÇÃO DE PONTE EM MADEIRA-POVOADO RIO GRANDE DOS LOPES

COMPRIMENTO(m): 40,00 **LARGURA (m):** 4,00
VÃOS:

ITEM	DISCRIMINAÇÃO	UND	QUANT.	PREÇO (R$) UNIT.	PREÇO (R$) TOTAL
1.0	REFORMA DE PONTE EM MADEIRA				
1.1	RECUPERAÇÃO/ EXECUÇÃO DE FUNDAÇÕES				
1.1.1	Estrutura em concreto ciclópico- muro de arrimo e bases- ORSE SET/2019- CÓD 094	m^3	2,98	445,27	1.326,90
SUBTOTAL					**1.326,90**
1.2	FORNECIMENTO DE ESTRUTURA DE MADEIRA				
1.2.1	Pilar (0,25x0,20)m- SINAPI OUT/2019- CÓD 4006	m^3	7,40	2086,64	15.441,14
1.2.2	Longarina (0,25x0,20)m- SINAPI OUT/2019- CÓD 4006	m^3	8,00	2086,64	16.693,12
1.2.3	Balancin I (2,20x0,25x0,20)m- SINAPI OUT/2019- CÓD 4006	m^3	3,08	2086,64	6.426,85
1.2.4	Balancin II (1,50x0,25x0,20)m- SINAPI OUT/2019- CÓD 4006	m^3	0,60	2086,64	1.251,98
1.2.5	Transversina I (0,22x0,25)m- SINAPI OUT/2019- CÓD 4006	m^3	1,98	2086,64	4.131,55
1.2.6	Transversina II (0,22x0,15)m- SINAPI OUT/2019- CÓD 4006	m^3	1,85	2086,64	3.856,11
1.2.7	Passa rodas (0,22x0,08)m - SINAPI OUT/2019- CÓD 4006	m^3	5,63	2086,64	11.751,96
1.2.8	Parafuso I (1/2"x15")- SINAPI OUT/2019- CÓD 4334	Pç	220,00	13,96	3.071,20
1.2.9	Parafuso II (1/2"x12") - SINAPI OUT/2019- CÓD 4335	Pç	36,00	10,18	366,48
1.2.10	Guia (0,10x0,10)m- SINAPI OUT/2019- CÓD 4006	m^3	0,80	2086,64	1.669,31
1.2.11	Tábua (0,20x0,08)m- SINAPI OUT/2019- CÓD 4006	m^3	2,56	2086,64	5.341,80
SUBTOTAL					**70.001,50**
1.3	MÃO DE OBRA				
1.3.1	Auxiliar de carpintaria- SINAPI OUT/2019- CÓD 88239	h	480,00	12,55	6.024,00
1.3.2	Carpinteiro- SINAPI OUT/2019- CÓD 88262	h	480,00	15,29	7.339,20
SUBTOTAL					**13.363,20**
TOTAL PARCIAL					**84.691,60**
BDI 24,23%					**20.520,77**
TOTAL 08					**105.212,38**

Processo: TP007/2020
Folha: 0020
Rubrica: 7

PREFEITURA MUNICIPAL DE SANTA QUITÉRIA DO MARANHÃO -MA

RECUPERAÇÃO DE PONTE EM MADEIRA-POVOADO VERTENTE

COMPRIMENTO(m): 6,00 **LARGURA (m):** 3,50

VÃOS:

ITEM	DISCRIMINAÇÃO	UND	QUANT.	PREÇO (R$) UNIT.	PREÇO (R$) TOTAL
1.0	REFORMA DE PONTE EM MADEIRA				
1.1	RECUPERAÇÃO/ EXECUÇÃO DE FUNDAÇÕES				
1.1.1	Estrutura em concreto ciclópico- muro de arrimo e bases- ORSE SET/2019- CÓD 094	m^3	0,87	445,27	387,38
SUBTOTAL					**387,38**
1.2	FORNECIMENTO DE ESTRUTURA DE MADEIRA				
1.2.1	Pilar (0,25x0,20)m- SINAPI OUT/2019- CÓD 4006	m^3	1,40	2086,64	2.921,30
1.2.2	Longarina (0,25x0,20)m- SINAPI OUT/2019- CÓD 4006	m^3	1,20	2086,64	2.503,97
1.2.3	Balancin I (2,20x0,25x0,20)m- SINAPI OUT/2019- CÓD 4006	m^3	0,44	2086,64	918,12
1.2.4	Balancin II (1,50x0,25x0,20)m- SINAPI OUT/2019- CÓD 4006	m^3	0,60	2086,64	1.251,98
1.2.5	Transversina I (0,22x0,25)m- SINAPI OUT/2019- CÓD 4006	m^3	0,58	2086,64	1.205,03
1.2.6	Transversina II (0,22x0,15)m- SINAPI OUT/2019- CÓD 4006	m^3	0,23	2086,64	482,01
1.2.7	Passa rodas (0,22x0,08)m - SINAPI OUT/2019- CÓD 4006	m^3	0,84	2086,64	1.762,79
1.2.8	Parafuso I (1/2"x15")- SINAPI OUT/2019- CÓD 4334	Pç	52,00	13,96	725,92
1.2.9	Parafuso II (1/2"x12") - SINAPI OUT/2019- CÓD 4335	Pç	12,00	10,18	122,16
1.2.10	Guia (0,10x0,10)m- SINAPI OUT/2019- CÓD 4006	m^3	0,12	2086,64	250,40
1.2.11	Tábua (0,20x0,08)m- SINAPI OUT/2019- CÓD 4006	m^3	0,34	2086,64	701,11
SUBTOTAL					**12.844,80**
1.3	MÃO DE OBRA				
1.3.1	Auxiliar de carpintaria- SINAPI OUT/2019- CÓD 88239	h	72,00	12,55	903,60
1.3.2	Carpinteiro- SINAPI OUT/2019- CÓD 88262	h	72,00	15,29	1.100,88
SUBTOTAL					**2.004,48**
TOTAL PARCIAL					**15.236,66**
BDI 24,23%					**3.691,84**
TOTAL 09					**18.928,51**

Processo: 17/2021
Folha: 0021
Rubrica:

PREFEITURA MUNICIPAL DE SANTA QUITÉRIA DO MARANHÃO -MA

CONSTRUÇÃO E RECUPERAÇÃO DE PONTES EM MADEIRA

ITEM	DISCRIMINAÇÃO	UND	QUANT.	PREÇO (R$) UNIT.	PREÇO (R$) TOTAL
1.2	SERVIÇOS DIVERSOS				
1.2.1	Placas de obra (6 placas com 6,00m² cada)- SINAPI 74209/001	m²	54,00	298,37	16.111,98
1.2.1	Transporte comercial com caminhão - SINAPI 72882	m³xKm	6758,00	1,11	7.501,38
SUBTOTAL					**23.613,36**
TOTAL PARCIAL					**26.278,98**
BDI 24,23%					**6.367,40**
TOTAL 10					**32.646,38**

TOTAL GERAL (TOTAL1+TOTAL2+TOTAL 3+TOTAL 4+TOTAL 5+TOTAL 6+TOTAL 7+TOTAL 8+TOTAL 9+TOTAL 10)	**482.665,02**

Processo: TP0024/2020
Folha: 0022
Rubrica: 1

Processo: 006/2020
Folha: 0023
Rubrica:

COMPOSIÇÃO DE BDI (%)
CONSTRUÇÃO E RECUPERAÇÃO DE PONTES EM MADEIRA

PREFEITURA MUNICIPAL DE SANTA QUITÉRIA DO MARANHÃO -MA

A -	DESPESAS INDIRETAS			
	1.0 Administração Central (AC).....			2,88%
	2.0 Despesas Financeiras (DF).....			0,80%
	3.0 Riscos, Seguros e Garantias(R + S + G)).....			2,00%
P	4.0 TRIBUTOS(I).....			10,65%
	4.1	ISS.....	5,00%	
	4.2	PIS	0,65%	
	4.3	CONFINS.....	3,00%	
	4.4	CPRB.....	2,00%	
B -	TAXA DE LUCROS (L).....			5,00%
C -	**PORCENTAGEM GLOBAL APLICADA.....**			**24,23%**

NOTA: FÓRMULA BDI
BDI=((1+AC+S+R+G)(1+DF)(1+L)/(1-I))-1

CRONOGRAMA FÍSICO-FINANCEIRO
CONSTRUÇÃO E RECUPERAÇÃO DE PONTES EM MADEIRA PREFEITURA MUNICIPAL DE SANTA QUITÉRIA DO MARANHÃO -MA Prazo de execução: 90 (noventa) dias

ITEM	DESCRIÇÃO DOS SERVIÇOS	R$	PESO %	MESES		
				30 DIAS	60 DIAS	90 DIAS
1	FUNDAÇÕES	47.178,92	9,77%	18.871,57	14.153,68	14.153,68
2	FORNECIMENTO DE ESTRUTURA DE MADEIRA E INSUMOS	335.812,76	69,57%	134.325,10	100.743,83	100.743,83
3	MÃO-DE-OBRA	67.026,95	13,89%	26.810,78	20.108,09	20.108,09
4	SERVIÇOS DIVERSOS	32.646,38	6,76%	32.646,38		
	TOTAL	**482.665,02**	**100%**	**212.653,83**	**135.005,59**	**135.005,59**

Processo: 0024
Folha:
Rubrica:

Processo: 18002/2020
Folha: 0025
Rubrica:

PLANTAS TÉCNICAS

Processo: TP002/2016
Folha: 0026
Rubrica: f

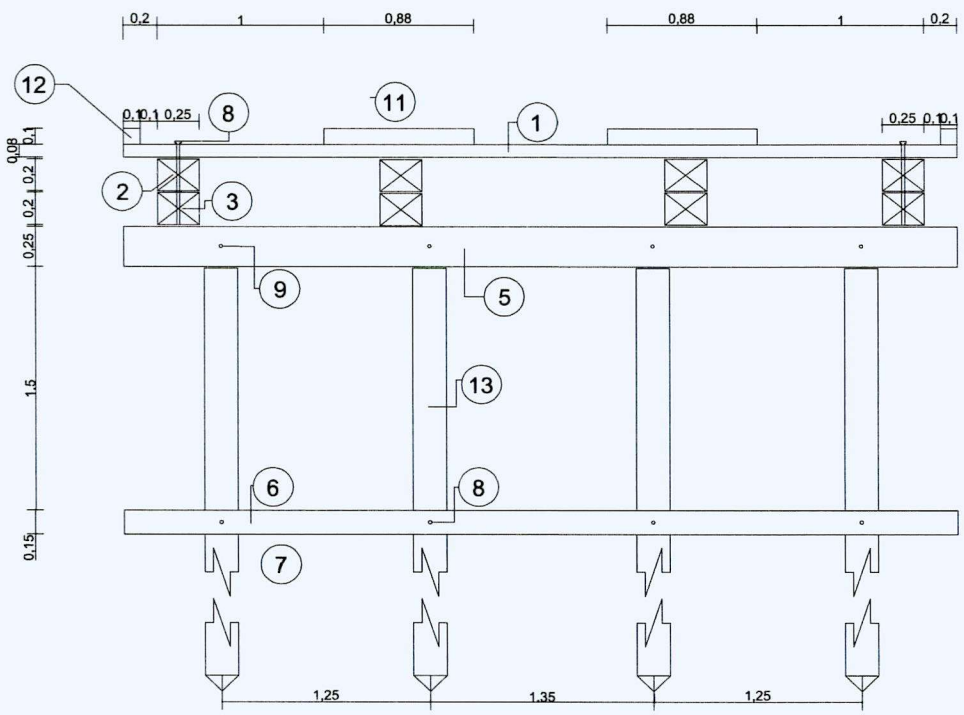

LEGENDA	
Nº	DENOMINAÇÃO
1	TÁBUA
2	LONGARINA
3	BALANCIN I
4	BALANCIN II
5	TRANSVERSINA I
6	TRANSVERSINA II
7	BASES
8	PARAFUSO I
9	PARAFUSO II
10	MURO DE ARRIMO
11	PASSA-RODA
12	GUIA
13	PILAR

- OBSERVAÇÕES
- Nº DE PILARES POR LINHA : 4 UNIDADES
- FUNDAÇÃO (ESTACA) : ~3,00m
- COTAS EM CENTÍMETROS

TÍTULO: PONTE EM MADEIRA	
ELABORAÇÃO:	
SOLICITAÇÃO:	MUNIC:
EXTENSÃO:	DATA:
ESCALA:	PRANCHA: 1/3

Processo: Município
Folha: 0027
Rubrica:

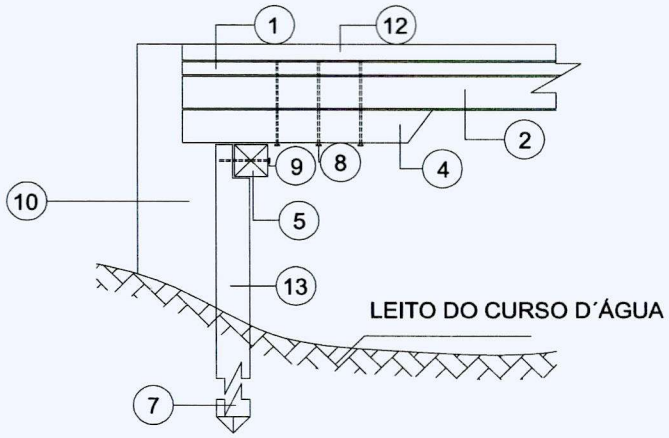

DETALHE DO PILAR EXTREMO

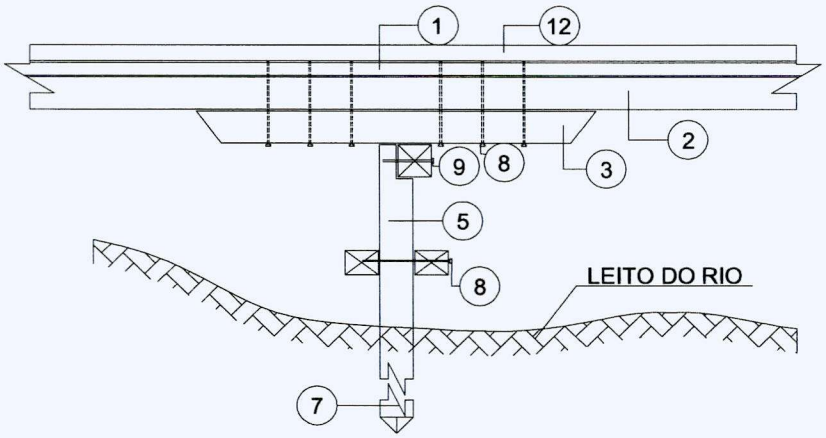

DETALHE DO PILAR INTERMEDIÁRIO

TÍTULO: PONTE EM MADEIRA	
ELABORAÇÃO:	
SOLICITAÇÃO:	MUNIC:
EXTENSÃO:	DATA:
ESCALA:	PRANCHA: 2/3

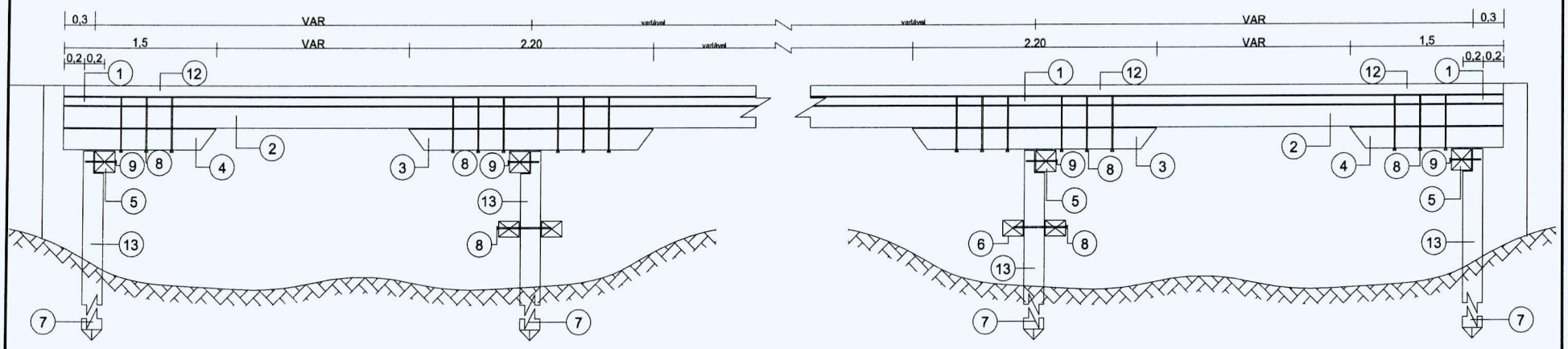

VISTA FRONTAL/SEÇÃO LONGITUDITAL

TÍTULO:	PONTE EM MADEIRA
ELABORAÇÃO:	
SOLICITAÇÃO:	
MUNIC:	
EXTENSÃO:	
DATA:	
ESCALA:	
PRANCHA:	3/3

Processo: 1102/2020
Folha: 0028
Rubrica: